C1690B

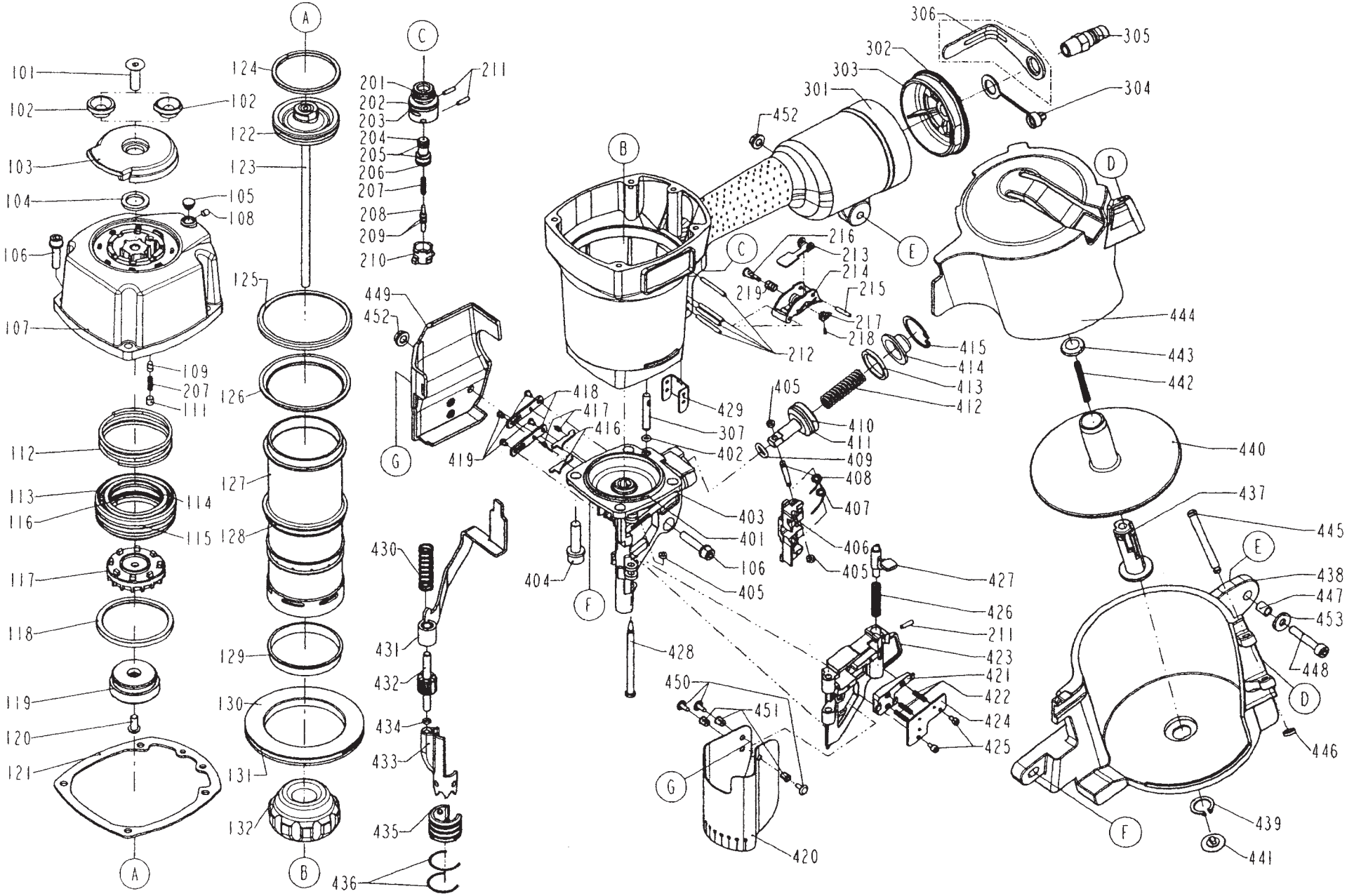
101
102
102
103
104
105
108
106
107
109
207
111
112
113
114
116
115
117
118
119
120
121
A
124
122
123
125
126
127
128
129
130
131
132
B
C
201
202
203
204
205
206
207
208
209
210
211
449
452
G
419
418
417
416
430
431
432
434
433
435
436
429
307
402
404
F
428
450
451
420
B
452
301
302
303
306
305
304
D
E
C
216
213
214
215
219
217
218
212
444
443
442
415
414
413
412
405
410
411
409
408
407
406
405
403
401
106
427
426
211
423
421
422
424
425
440
437
445
E
438
447
453
448
D
446
F
439
441

Pos. Nr.	Artikel Nr.	Beschreibung
101	TRWB-101	Schraube
102	TRWB-102	Buchse
103	TRWB-103	Luftabweisedeckel
104	TRWB-104	Unterlagscheibe
105	TRWB-105	Abdeckung
106	TRWB-106	Schraube
107	TRWB-107	Deckel
108	TRWB-108	Schraube
109	TRWB-109	Positionierachse
111	TRWB-111	Schraube
112	TRWB-112	Feder
113	TRWB-113	Ventilschieber
114	TRWB-114	O-Ring
115	TRWB-115	O-Ring
116	TRWB-116	O-Ring
117	TRWB-117	Puffer
118	TRWB-118	Ring
119	TRWB-119	Puffer
120	TRWB-120	Schraube
121	TRWB-121	Flachdichtung
123	TRWB-123	Kolben kompl.
124	TRWB-124	O-Ring
125	TRWB-125	Press Ring
126	TRWB-126	Press Ring
127	TRWB-127	Zylinder
128	TRWB-128	O-Ring
129	TRWB-129	Zylinderring
130	TRWB-130	Abstandring
131	TRWB-131	O-Ring
132	TRWB-132	Puffer
201	TRWB-201	O-Ring
202	TRWB-202	O-Ring
203	TRWB-203	Ventildeckel
204	TRWB-204	Ventilstössel
205	TRWB-205	O-Ring
206	TRWB-206	O-Ring
207	TRWB-207	Feder

Pos. Nr.	Artikel Nr.	Beschreibung
208	TRWB-208	Stange
209	TRWB-209	O-Ring
210	TRWB-210	Ventilkopf
211	TRWB-211	Stift
212	TRWB-212	Stift
213	TRWB-213	Wippe
214	TRWB-214	Abzughebel
215	TRWB-215	Stift
216	TRWB-216	Justierung
217	TRWB-217	Roller
218	TRWB-218	Stift
219	TRWB-219	Feder
301	TRWB-301	Gehäuse
302	TRWB-302	O-Ring
303	TRWB-303	Deckel hinten
304	TRWB-304	Staubschutz
305	TRWB-305	Nippel
307	TRWB-307	Filter
401	TRWB-401	O-Ring
402	TRWB-402	O-Ring
403	TRWB-403	Magazinfuss
404	TRWB-404	Schraube
405	TRWB-405	Deckel
406	TRWB-406	Finger
407	TRWB-407	Feder
408	TRWB-408	Stift
409	TRWB-409	O-Ring
410	TRWB-410	Vorschubkolben
411	TRWB-411	O-Ring
412	TRWB-412	Feder
413	TRWB-413	Puffer
414	TRWB-414	Deckel
415	TRWB-415	Ring
416	TRWB-416	Stopper
417	TRWB-417	Feder
418	TRWB-418	Feder
419	TRWB-419	Schraube

Pos. Nr.	Artikel Nr.	Beschreibung
420	TRWB-420	Nagelschutz
421	TRWB-421	Stopper
422	TRWB-422	Feder
423	TRWB-423	Klappe
424	TRWB-424	Feder
425	TRWB-425	Schraube
426	TRWB-426	Feder
427	TRWB-427	Rastbolzen
428	TRWB-428	Stift
429	TRWB-429	Führung
430	TRWB-430	Feder
431	TRWB-431	Sicherung Oberteil
432	TRWB-432	Bolzen
433	TRWB-433	Sicherungstaster
434	TRWB-434	O-Ring
435	TRWB-435	Schutz
436	TRWB-436	Ring
437	TRWB-437	Justierstange
438	TRWB-438	Magazingehäuse
439	TRWB-439	Sicherungsring
440	TRWB-440	Abstandteller
441	TRWB-441	Federbasis A
442	TRWB-442	Feder
443	TRWB-443	Federbasis B
444	TRWB-444	Magazindeckel
445	TRWB-445	Stift
446	TRWB-446	Ring
447	TRWB-447	Buchse
448	TRWB-448	Schraube
449	TRWB-449	Abdeckung
450	TRWB-450	Stift
451	TRWB-451	Ring
452	TRWB-452	Schraubenabdeckung
453	TRWB-453	Unterlagscheibe

Typ: C1690B Stand 02/04